UTECH

Fire Stop

ПРОТИВОПОЖАРНЫЕ РЕШЕНИЯ FIRESTOP

UTECH

ПРОТИВОПОЖАРНЫЕ РЕШЕНИЯ

НАДЕЖНАЯ ЗАЩИТА ОТ ОГНЯ

ПЕРЕДОВЫЕ СЕРТИФИЦИРОВАННЫЕ РЕШЕНИЯ ПАССИВНОЙ ОГНЕЗАЩИТЫ НА РЫНКЕ С ПРЕДЕЛАМИ ОГНЕСТОЙКОСТИ ДО 240 МИНУТ.

Применяются для герметизации проходок инженерных систем через преграды с установленным пределом огнестойкости:

- проходок кабелей (силовых, слаботочных);
- металлических трубопроводов;
- проходок воздуховодов и фланцевых соединений;
- проходок деформационных швов и уплотнений;
- примыканий конструкций.

Особенности

Локальная продукция

Вся продукция производится на территории РФ

Сертификация

Сертифицированные решения проходок инженерных коммуникаций

Передовые решения

Универсальные противопожарные решения для различных типов проходок с пределом огнестойкости до 240 минут

Инженерная поддержка

Подбор оптимального решения под конкретную задачу

Международные стандарты

Полное соответствие техническому регламенту Евразийского экономического союза ТР ЕАЭС 043/2017

Испытания

Сертификационная поддержка на конкретный проект при сдаче работ и введении объекта в эксплуатацию

Поддержка на объекте

Шефмонтаж по правильной установке противопожарных решений и контролю за выполнением работ

Высокая скорость

Высокая скорость монтажа с возможностью комбинации систем

РЕШЕНИЯ

ПРОХОДКА КАБЕЛЯ С ГЕРМЕТИКОМ И ПОКРЫТИЕМ

1 Минеральная вата плотностью более 100 кг/м³

2 Герметик UTECH CP606

3 Покрытие UTECH CP670

ПРОХОДКА КАБЕЛЯ С ПЕНОЙ И ПОКРЫТИЕМ

1 Пена UTECH CP660 или CP620

2 Покрытие UTECH CP670

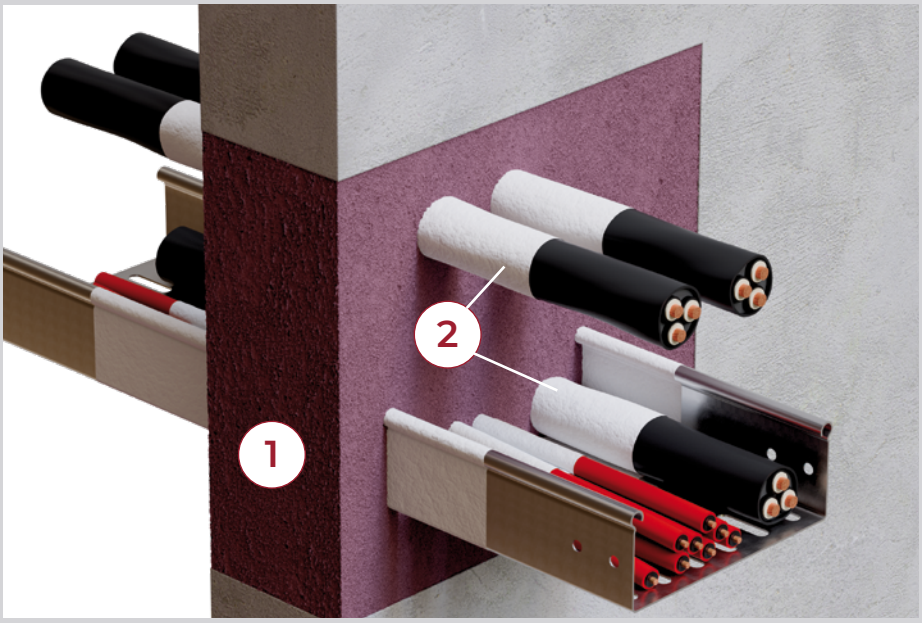

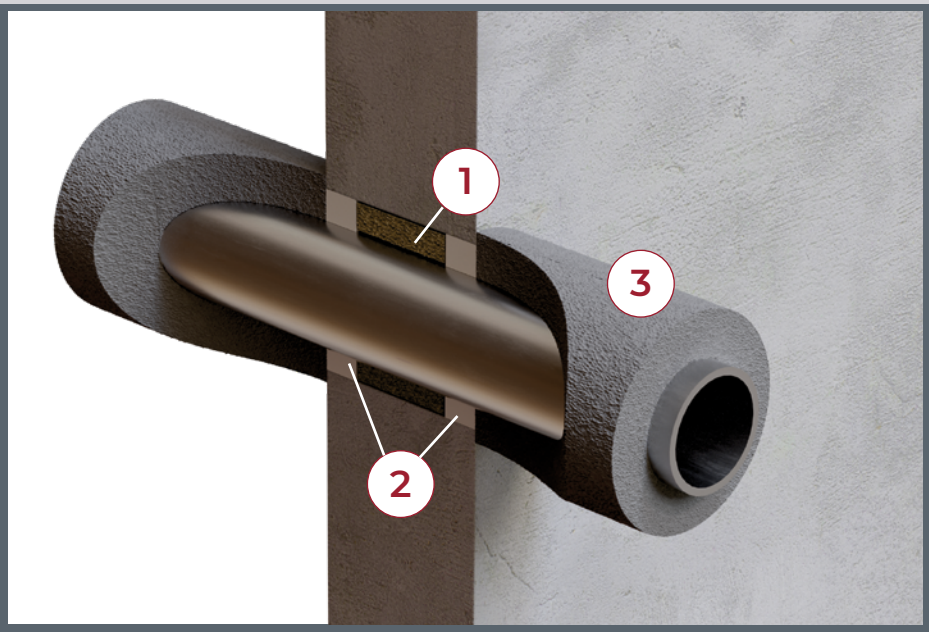

ПРОХОДКА ТРУБОПРОВОДОВ

1 Минеральная вата плотностью более 100 кг/м³

2 Герметик UTECH CP601S или CP606. Так же возможно применение пены UTECH CP620 или CP660

3 Изоляция – каучуковая или минераловатная

UTECH

РЕШЕНИЯ

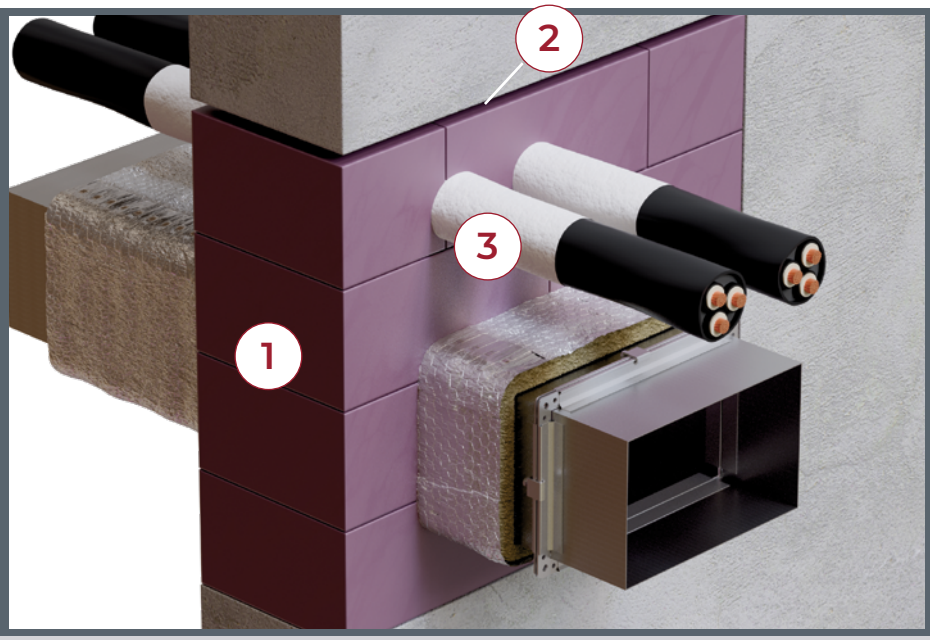

ВРЕМЕННЫЕ ПРОХОДКИ

1 Блок (кирпич) UTECH CP657

2 Мастика UTECH CP611A или пена UTECH CP660

3 Покрытие UTECH CP670

ПРОХОДКИ ВОЗДУХОВОДОВ

1 Пена UTECH CP660 или CP620

2 Покрытие UTECH CP670

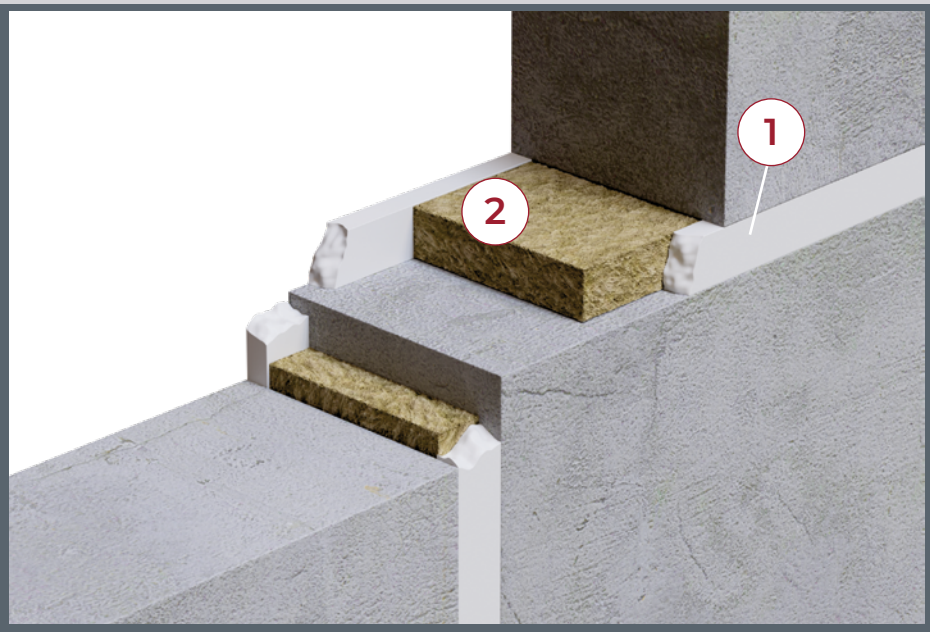

ДЕФОРМАЦИОННЫЕ ШВЫ

1 Герметик силиконовый UTECH CP601S или акриловый CP606

2 Минеральная вата плотностью более 100 кг/м^3

UTECH

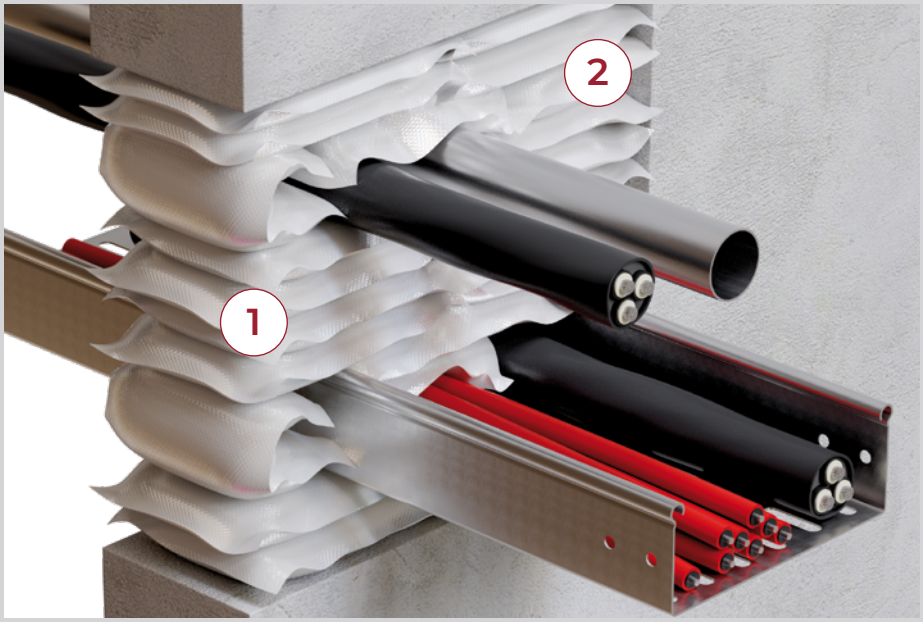

ВРЕМЕННЫЕ ПРОХОДКИ

1 Подушка CP651N

2 Мастика CP611A

ПРОХОДКИ ВОЗДУХОВОДОВ

1 Покрытие UTECH CP670

2 Минеральная вата

3 Герметик UTECH CP601S или CP606

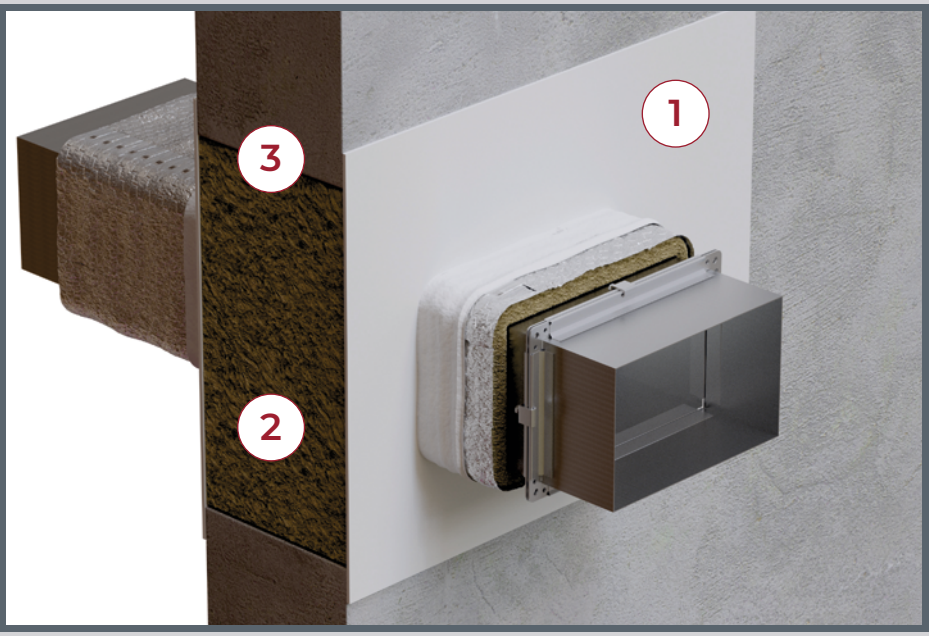

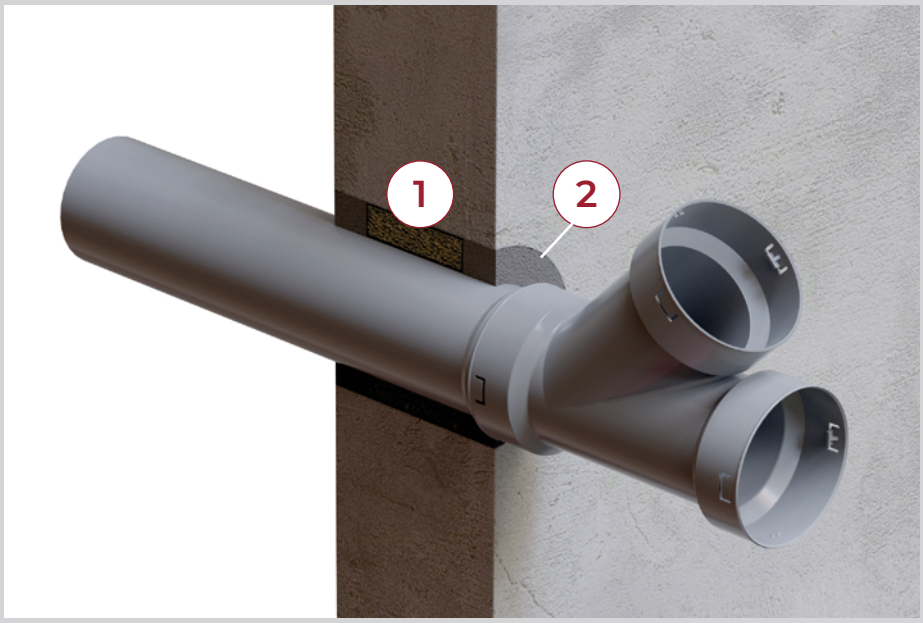

ТРУБЫ ИЗ ГОРЮЧИХ МАТЕРИАЛОВ

1 Минеральная вата

2 Мастика UTECH CP611A

UTECH

ОСНОВНЫЕ ПРОДУКТЫ

ОГНЕЗАЩИТНАЯ ПОЛИУРЕТАНОВАЯ ДВУХКОМПОНЕНТНАЯ ПЕНА (ГЕРМЕТИК) UTECH CP 620

Состав: смесь компонентов – рабочего и отвердителя после смешивания происходит полимеризация с экзотермическим эффектом.

- Терморасширяющаяся пена с пределом огнестойкости до 180 мин.
- Жесткая структура – надежно фиксирует элементы проходки.
- Консистенция пены позволяет затекать в пучки кабелей, труднодоступные места, что обеспечивает герметичность проходки.

МАСТИКА UTECH CP611A

Состав: суспензия пигментов, наполнителей, антипиренов и технологических добавок в водной дисперсии синтетического полимера.

- Огнестойкость до 240 мин.
- Термическое расширение в 2 раза больше по сравнению с герметиками – применяется в контакте с упругой изоляцией.
- Высокая скорость сушки – можно применять на больших глубинах заделки..

ПРОТИВОПОЖАРНЫЙ ТЕРМОРАСШИРЯЮЩИЙСЯ АКРИЛОВЫЙ ГЕРМЕТИК UTECH CP 606

Состав: водный раствор акрилового сополимера с содержанием антипиренов и функциональных добавок.

- Предел огнестойкости до 240 мин.
- Подвижность до 12,5% позволяет компенсировать деформации.
- Акриловая основа – возможна последующая отделка.

НЕЙТРАЛЬНЫЙ СИЛИКОНОВЫЙ ТЕРМОРАСШИРЯЮЩИЙСЯ ПРОТИВОПОЖАРНЫЙ ГЕРМЕТИК UTECH CP 601S

Состав: силиконовая композиция с содержанием графита, антипиренов и функциональных добавок.

- Огнестойкость до 240 мин.
- Подвижность до 25% позволяет компенсировать деформации.
- Обладает влагостойкостью и стойкостью к УФ-излучению, что позволяет применять даже на улице.
- Стойкость к дезактивационной обработке.

ПРОТИВОПОЖАРНОЕ ПОКРЫТИЕ UTECH CP 670

Состав: водный раствор акрилового сополимера с содержанием антипиренов и функциональных добавок.

- Терморасширяющееся покрытие с пределом огнестойкости до 240 мин.
- Не содержит компонентов, агрессивных для оболочки кабеля.
- Высокая текучесть позволяет заполнить даже труднодоступные места.

ПРОТИВОПОЖАРНЫЙ ПОЛИУРЕТАНОВЫЙ ТЕРМОРАСШИРЯЮЩИЙСЯ КИРПИЧ (БЛОК) UTECH CP 657

Состав: прямоугольный, формованный в заводских условиях, упругий блок (кирпич) состоит из полиуретанов с добавлением антипиренов, графита и технологических добавок.

- Огнестойкость до 180 мин.
- Может применяться как временное решение, так и для постоянной эксплуатации, возможно повторное использование.
- Быстрый монтаж без мокрых процессов.
- Устойчив к деформациям и нагрузкам.

ИНФОРМАЦИЯ ПО ПРОДУКТАМ
И РЕШЕНИЯМ:

CSSUPPORT.UT@U-TECH.RU

ПРОТИВОПОЖАРНАЯ
БЕЗОПАСНОСТЬ

МЫ В СОЦСЕТЯХ

СДЕЛАНО В РОССИИ

U-TECH.RU

+7 495 700 52 52